bathroom therapy

GARANTIE

Référence : **401511124**

MEUBLE SUSPENDU MANNAR - LARGEUR 140CM - GRIS LAQUÉ

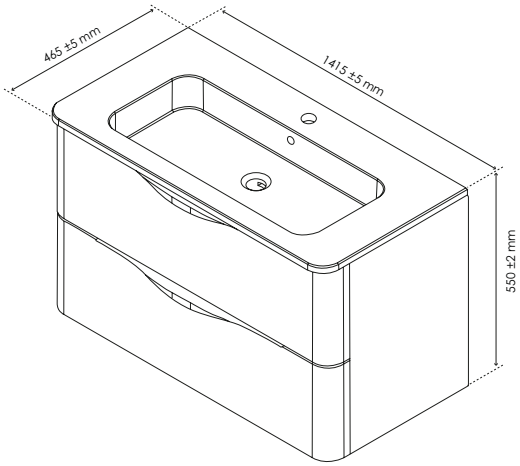

CARACTÉRISTIQUES	Meuble à suspendre gris, avec double vasques avec trop plein intégré Dimensions : Largeur : 141,5cm x Profondeur : 46,5cm x Hauteur : 55cm Corps de meuble avec vide sanitaire Plan céramique blanc extra-plat avec coins arrondis sur l'avant, épaisseur : 18mm Dimension de la cuve : 452,5x275x90mm Caisson et côtés en panneaux de partricules (MDF), blanc laqué, épaisseur : 16mm Tiroirs aux bords arrondis et côté de caisson avec découpes biseautées Revêtement intérieur mélaminé de 16 mm, finition effet tissu 2 tiroirs à glissière : sortie totale et fermeture amortie, avec poignées en métal brossé sur la tranche de la façade Façade de tiroirs en panneaux de bois compressé (MDF) gris laqué mat, épaisseur : 16mm Accessoires en options : pieds, miroirs et spots d'éclairage Livré pré-monté, sans robinetterie, sans visserie de fixation murale, sans vidage Fabrication européenne Norme PEFC
APPLICATIONS	NA
CONDITIONS D'UTILISATION	Convient uniquement pour l'application prescrite
COMPATIBILITÉ	Veiller à l'encombrement nécessaire au montage et à la pose du meuble
PRÉCAUTION D'EMPLOI	Respecter les conditions de mise en œuvre sur l'emballage et la notice.

SPECIFICATIONS D'INSTALLATION	Permet l'équipement sanitaire des salles de bains et cuisine.
	N'est pas adapté pour une application autre que celle décrite ci-dessus. Notre garantie porte sur les défauts de matière ou de fabrication et s'applique dans les conditions définies par le fabricant. La garantie ne couvre pas les consommables, l'usure normale, les pièces mobiles, les dommages dus aux chocs
PRESCRIPTION DE POSE	Livré pré-monté (sans robinetterie, sans visserie de fixation murale, sans vidage) • De conception française et de fabrication européenne